Разрез А–А

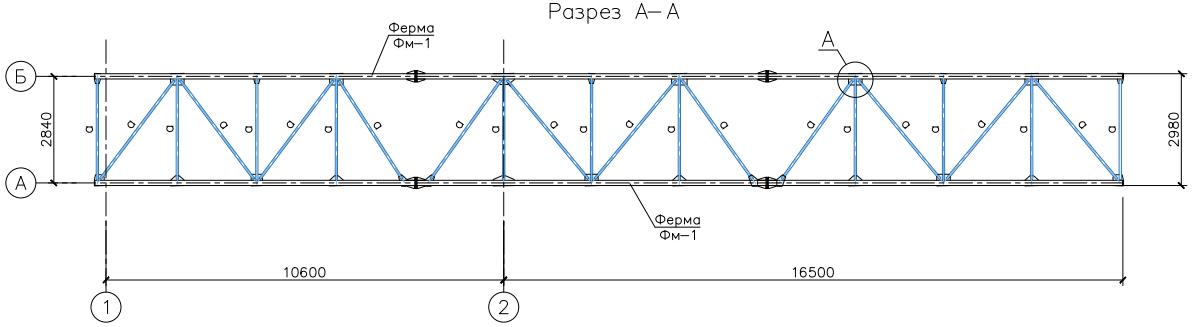

Разрез Б–Б

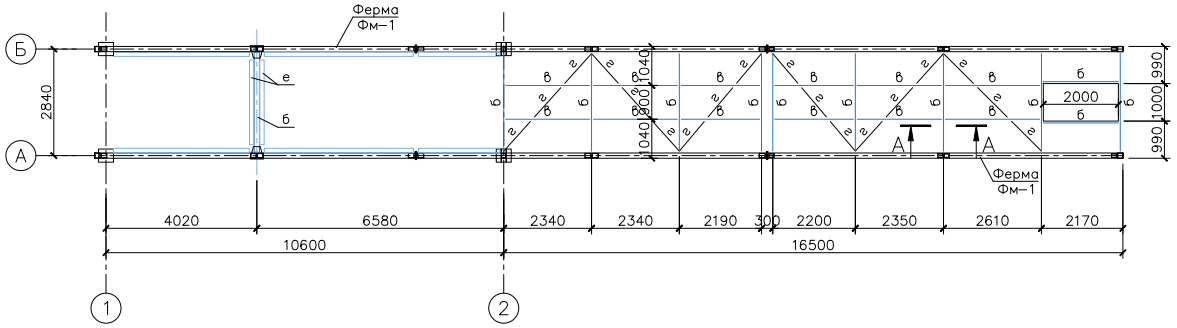

Разрез В–В

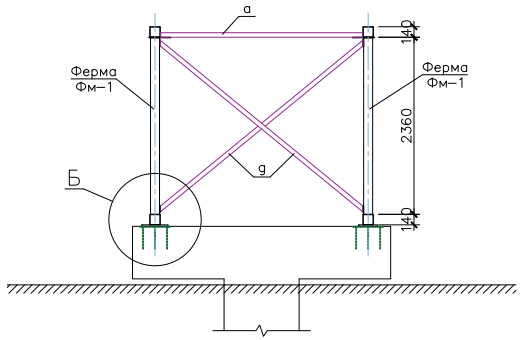

Разрез Г–Г

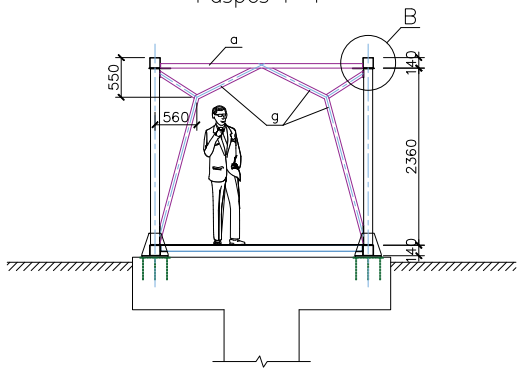

Разрез Д–Д

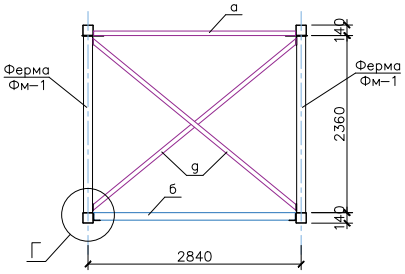

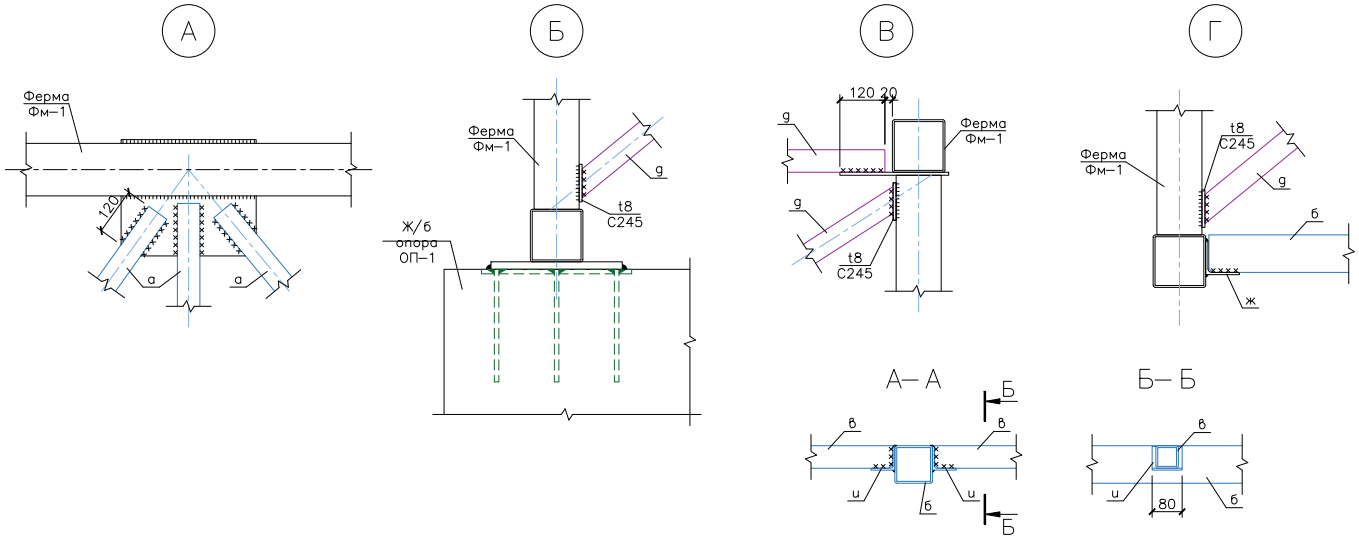

Изм.	Колуч.	Лист	N док.	Подпись	Дата			
ГИП		Кулаков			29.08.24	Лагуна (позиции 30, 31 по ГП)	Стадия	Лист	Листов
Гл. констр.		Паленый			29.08.24		Р	4	
Исполнит.		Паленый			29.08.24	Разрезы А–А, Б–Б, В–В, Г–Г, Д–Д Узлы А, Б, В, Г	ООО "ГЕОпроект"		
Н. контр.		Рукинова			29.08.24				

Согласовано

Инв.№ подл. | Подпись и дата | Взам. инв.№